1.

NOÈ

CANALE BREVETTATO ARREDIL NOÈ
FISSAGGIO SOPRA SOLAIO

VOCE DI **CAPITOLATO**

Fornitura e posa in opera di canale a tenuta stagna Arredil **"NOÈ" BREVETTATO**, realizzato in lamiera pressopiegata o profilata a "C" con dimensioni 20x150x180x150x20 spessore 3/4 mm, completo di rinforzi con fori filettati saldati alla base ogni 200 mm idonei al fissaggio di profili "porta vetro" in alluminio estruso o ringhiere di qualsiasi genere . NOÈ esternamente è completo di piastre asolate saldate in verticale con interasse di circa 1500 mm necessarie per il fissaggio frontale al solaio, e sul lato opposto di piatto a correre saldato in orizzontale spessore 8 mm, con asole ad interasse di 200 mm.
Il tutto zincato a caldo secondo norma UNI EN ISO 1461 o realizzato in acciaio cor-ten.
NOÈ garantisce una spinta di 2KN/m e di 3KN variando la tipologia/quantità dei fissaggi; per garantire questi requisiti la superficie di appoggio di NOÈ dovrà essere in cemento armato, malte cementizie antiritiro o isolanti strutturali con resistenza a compressione maggiore o uguale a 1500 Kpa.
NOÈ è fornito a misura, completo di flange e scarichi con diametro e posizione variabili, guarnizioni e viti inox di collegamento.

NOÈ **SEZIONE**

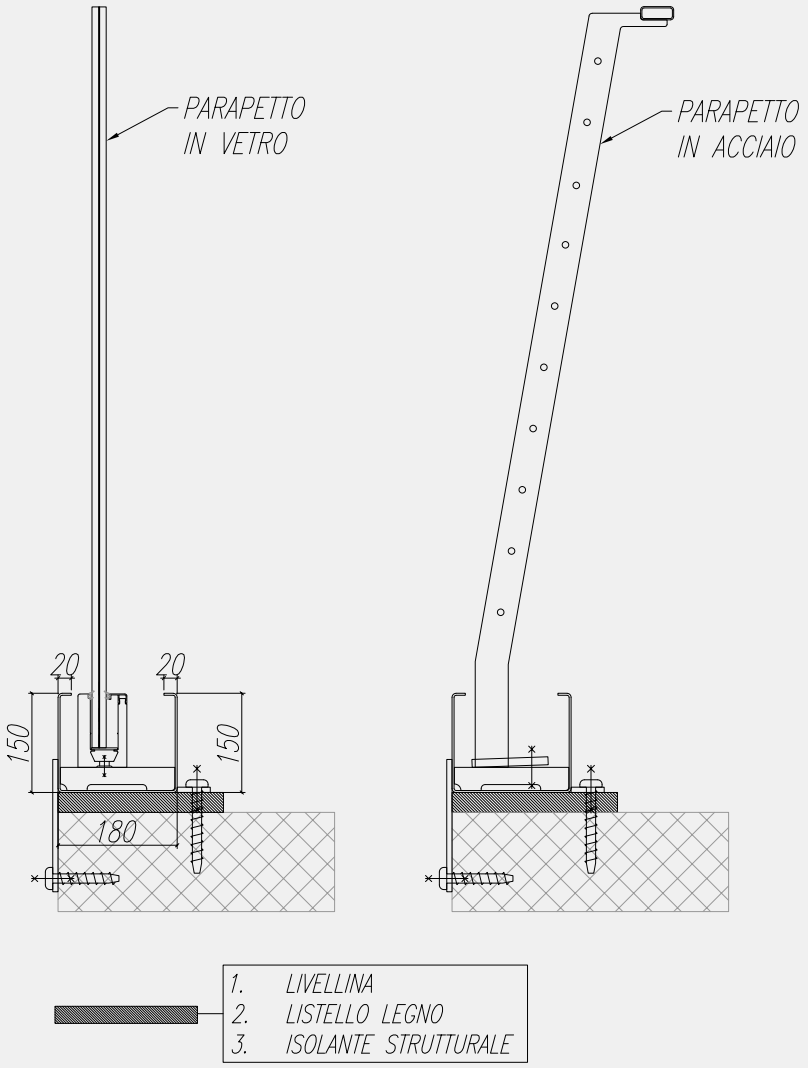

MATERIALI:

- LAMIERA PRESSOPIEGATA 30/10 CL. S355
- LAMIERA PRESSOPIEGATA 40/10 CL. S275
- LAMIERA PRESSOPIEGATA 40/10 COR-TEN
- RINFORZI E PIATTO PER FISSAGGIO 50*8 CL. S355 / COR-TEN
- BULLONERIA IN ACCIAIO CLASSE 8.8 MARCATA CE IN CONFORMITÀ ALLA UNI EN 15048 - 1;
- TOLLERANZE CONFORMI ALLA NORMA EN 1090-2;ALLEGATO "D"
- CLASSE DI ESECUZIONE EXC2 SECONDO LA NORMA EN 1090-1;
- ZINCATURA A CALDO INTEGRALE SECONDO LA NORMA UNI EN ISO 1461

PROCESSO DI SALDATURA A FILO CONTINUO
(SECONDO UNI EN ISO 4063)
SALDATURA A FILO CONTINUO PIENO SOTTO
PROTEZIONE DI GAS ATTIVO

SALDATURE A CORDONE D'ANGOLO:
LO SPESSORE DELLE SALDATURE, QUANDO LE
DIMENSIONI NON SONO PRECISATE
DEVE ESSERE CALCOLATO COME INDICATO

b=min(T1,T2) s=0,7xb

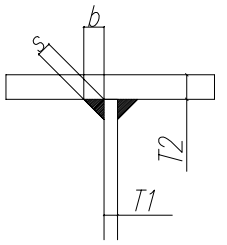

SALDATURE DI TESTA A COMPLETA PENETRAZIONE

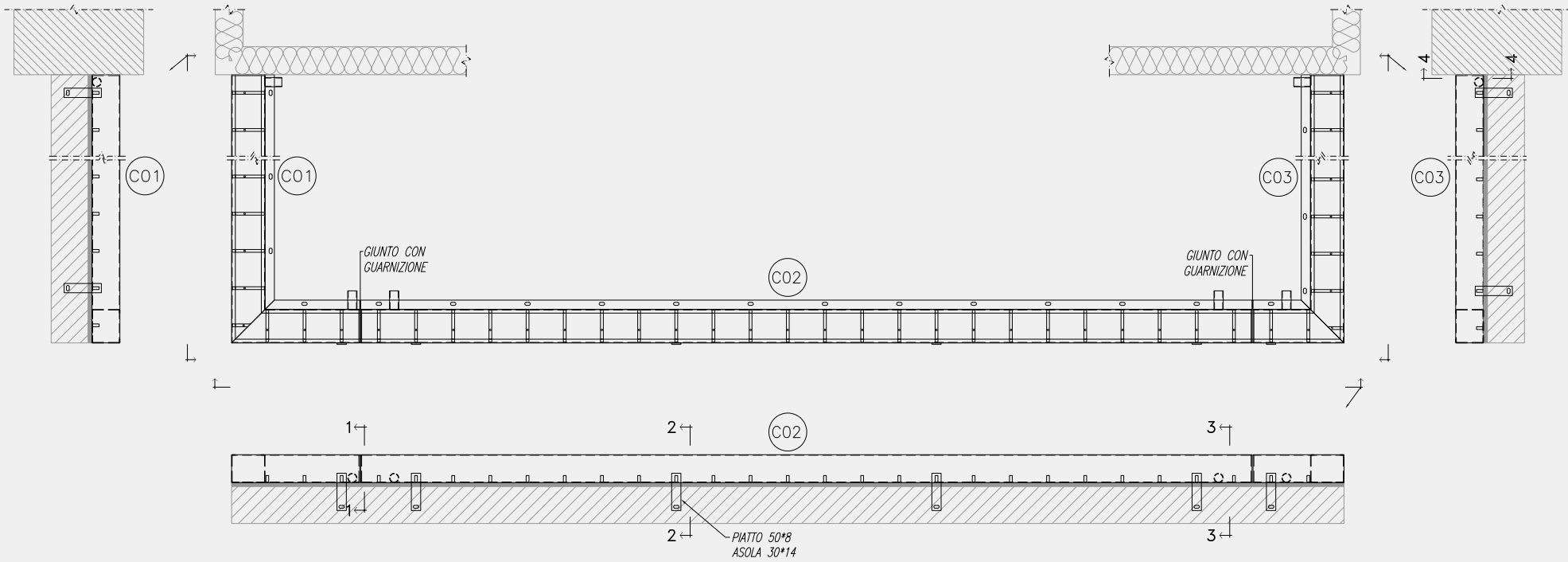

SEZ. 1–1

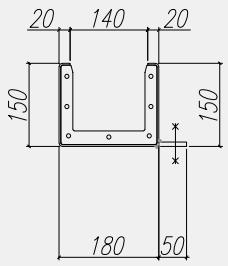

SEZ. 2–2

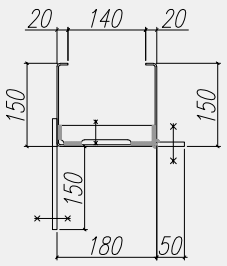

SEZ. 3–3

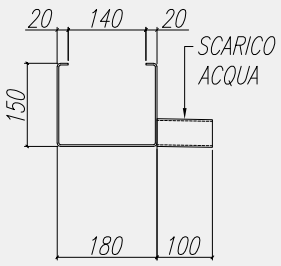

SEZ. 4–4

